DPT-C-PLATE-03

Email: sales@scanstrut.com Email: usasales@scanstrut.com

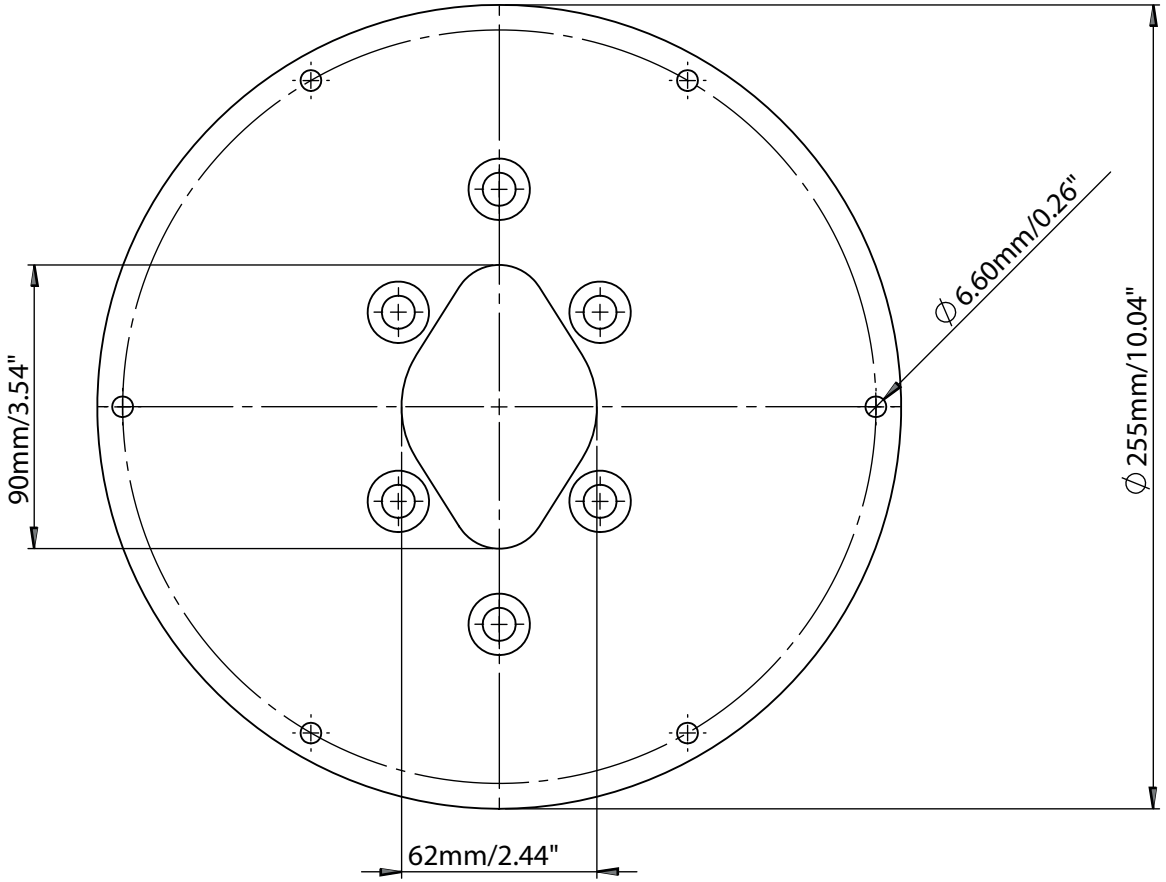

SCANSTRUT